PAMATA PLĀTNES MP-1 IZVIETOJUMA SHĒMA
TEMPERATŪRAS ŠUVJU IZVIETOJUMA SHĒMA

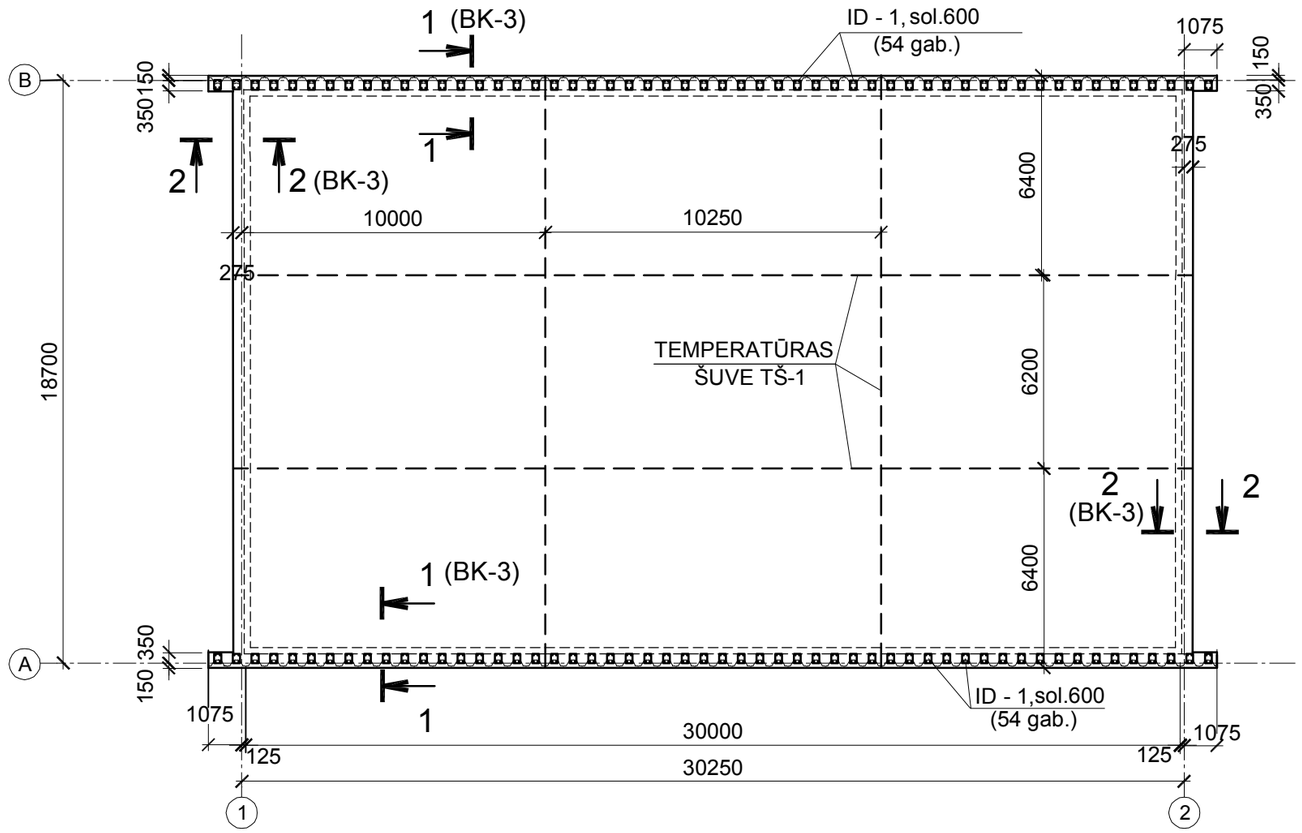

TEMPERATŪRAS ŠUVE TŠ-1

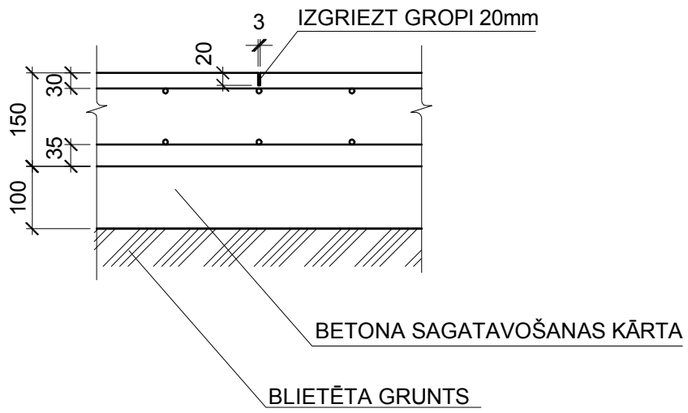

ELEMENTU SPECIFIKĀCIJA

MARKA	APZĪMĒJUMS	NOSAUKUMS	DAUD-ZUMS gab.	ELEMENTA SVARS kg	PIEZĪMES
MP-1	BK-2; BK-3	PAMATA PLĀTNE MP-1	1		
TŠ - 1	BK-2	TEMPERATŪRAS ŠUVE TŠ-1	98.2		m

1. VISPĀRĪGIE NORADĪJUMI SK. BK-1.

Arhīva reģistrācijas Nr. :			
Paraksts un datums:			
"BK" DAĻAS VAD.	I.FOKOVA		03.02.2022.
IZSTRĀDĀJA	I.FOKOVA		03.02.2022.

Pasūtītājs: JELGAVAS RAJONA GLŪDAS PAGASTA zemnieku saimniecība "BALTAIŅI"

Pasūtījums: 02-U/2022 - BK

Objekts: Lauksaimniecības mašīnu un tehnikas novietnes jaunbūve "BALTAIŅI", GLŪDAS pagasts, Jelgavas novads

Stadija	Lapa	Lapu sk.
BP	BK-2	

Mērogs: 1:200

Lapas nosaukums: PAMATA PLATNES MP-1 IZVIETOJUMA SHĒMA. TEMPERATŪRAS ŠUVJU IZVIETOJUMA SHĒMA.

SIA "KOMPĀNIJA AVOTIŅI"
VRN 40003077493
BŪVKOMERSANTA Reģ. Nr.7323-R
+371 67139532 info@avotini.lv

SASKAŅOTS:
JAUNAIS INV.Nr.
PARAKSTS UN DATUMS
ORIG.INVENT.Nr.

A3